La idea
del sistema

ORIGA SYSTEM PLUS
UN CONCEPTO
– TRES VARIANTES DE ACCIONAMIENTO

Basándose en el concepto del cilindro neumático sin vástago, probado en todos los mercados a nivel mundial, Parker Origa ahora ofrece la solución completa para sistemas de accionamiento lineal.
Desarrollada para una fiabilidad absoluta, alto kilometraje, manejo sencillo y construcción optimizada, con ORIGA SYSTEM PLUS se pueden superar las situaciones de instalación más complejas.

ORIGA SYSTEM PLUS
es un completo concepto modular que ofrece la posibilidad de combinar accionamientos neumáticos o eléctricos con guías y módulos de control para cada tipo de aplicación.

Los accionamientos, piezas fundamentales del sistema, compuestos por un perfil de aluminio extruido con doble ranura tipo cola de milano en tres lados, son los módulos principales del sistema, en los que se pueden aplicar directamente todas las opciones modulares.

SISTEMA MODULAR

- **Accionamiento neumático**
  – Para múltiples posibilidades de aplicación con el manejo más sencillo, combinado con la más sencilla posibilidad de control y un amplio espectro de potencia. Ideal para procesos de movimientos rápidos que se repiten y movimientos sencillos.
- **Accionamiento eléctrico de husillo**
  – Para mayores potencias de accionamiento y procesos de movimiento y regulación de posición precisos.

para más información, véase el catálogo P-A4 P017 (Accionamientos lineales eléctricos, serie OSP-E)

- **Accionamiento eléctrico con correa dentada**
  – Para aplicaciones con velocidades más altas, procesos de movimientos exactos con regulación de posición y mayores longitudes de carrera.

para más información, véase el catálogo P-A4 P017 (Accionamientos lineales eléctricos, serie OSP-E)

- Las distintas variantes de guías garantizan la precisión, el kilometraje y la carga necesarios para las más diversas aplicaciones.
- Soluciones compactas, fáciles de instalar y de equipar.
- Las válvulas y elementos de control pueden instalarse directamente en el sistema.
- Las más diversas opciones de fijación permiten una alta flexibilidad de instalación.

VISTA GENERAL - OSP

*** Para información sobre accionamientos lineales eléctricos OSP-E, véase el catálogo P-A4 P017S**

Cilindro básico – Versión estándar ● Serie OSP-P ● Serie OSP-E * Correa dentada Correa dentada con guía integrada Eje vertical con correa dentada y guía de recirculación de bolas integrada ● Serie OSP-E* Husillo (a bolas o de paso trapezoidal)	
Conexión de aire en la parte frontal o por un lado ● Serie OSP-P	
Cilindro long stroke para carreras hasta 41 m ● Serie OSP-P	
Cilindro para salas blancas certificado según DIN EN ISO 146644-1 ● Serie OSP-P ● Serie OSP-E..SB	
Productos en versión ATEX ● Serie OSP-P cilindro sin vástago	
Productos en versión ATEX ● Serie OSP-P cilindro sin vástago con guía de deslizamiento BASIC GUIDE	
Productos en versión ATEX ● Serie OSP-P cilindro sin vástago con guía de deslizamiento SLIDELINE	
Cilindro para movimientos sincronizados en sentido contrario ● Serie OSP-P	
Válvulas magnéticas de 3/2 vías integradas ● Serie OSP-P	
Carro móvil ● Serie OSP-P ● Serie OSP-E correa dentada* ● Serie OSP-E husillo *	
Tapa de fijación ● Serie OSP-P ● Serie OSP-E correa dentada* ● Serie OSP-E husillo*	
Fijación intermedia ● Serie OSP-P ● Serie OSP-E correa dentada* ● Serie OSP-E husillo*	
Montaje inversor ● Serie OSP-P ● Serie OSP-E correa dentada* ● Serie OSP-E husillo*	

BASIC GUIDE ● Serie OSPP-BG	
Conexión dúplex ● Serie OSP-P	
Conexión múltiplex ● Serie OSP-P	
Guías – SLIDELINE ● Serie OSP-P ● Serie OSP-E husillo*	
Guías – POWERSLIDE ● Serie OSP-P ● Serie OSP-E correa dentada* ● Serie OSP-E husillo*	
Guías – PROLINE ● Serie OSP-P ● Serie OSP-E correa dentada* ● Serie OSP-E husillo*	
Guías – STARLINE ● Serie OSP-P	
Guías – KF ● Serie OSP-P	
Guías para cargas pesadas – HD ● Serie OSP-P ● Serie OSP-E husillo*	
Módulos de parada intermedia – ZSM ● Serie OSP-P	
Frenos ● Frenos activos ● Frenos pasivos	
Detector magnético ● Serie OSP-P ● Serie OSP-E correa dentada* ● Serie OSP-E husillo* ● Versión ATEX	
Sistema de medición SENSOFLEX ● Serie SFI-plus	
Parada intermedia VS ● Serie OSP-P con guía STL, KF, HD	

Reservado el derecho de efectuar modificaciones técnicas.

Polígono Industrial O Rebullón s/n. 36416 - Mos - España - rodavigo@rodavigo.com

OSP ORIGA SYSTEM PLUS

Vista general de los módulos – Cilindro sin vástago OSP-P

Accionamientos	OSP-P10	OSP-P16	OSP-P25	OSP-P32	OSP-P40	OSP-P50	OSP-P63	OSP-P80
Fuerza de acción teórica de 6 bar [N]	47	120	295	483	754	1178	1870	3010
Fuerza de acción efectiva de 6 bar [N]	32	78	250	420	640	1000	1550	2600
Velocidad v [m/s]	>0,005	>0,005	>0,005	>0,005	>0,005	>0,005	>0,005	>0,005
Émbolos magnéticos (de tres lados)	X	❑	❑	❑	❑	❑	❑	❑
Lubricación inicial	❑	❑	❑	❑	❑	❑	❑	❑
Tapa con giro(4 x 90°)	X	❑	❑	❑	❑	❑	❑	❑
Conexión de aire por un lado	X	❍	❍	❍	❍	❍	❍	❍
Conexión de aire en la parte frontal	X	❍	❍	❍	❍	❍	❍	❍
Amortiguación fin de carrera	❑	❑	❑	❑	❑	❑	❑	❑
Carrera de amortiguación [mm]	2,50	11	17	20	27	30	32	39
Longitudes de carrera de libre elección [mm]	1-6000	1-6000	1-6000	1-6000	1-6000	1-6000	1-6000	1-6000
Margen de p_{max} [bar]	8,0	8,0	8,0	8,0	8,0	8,0	8,0	8,0
Margen de temperatura [°C]	-10–+80	-10–+80	-10–+80	-10–+80	-10–+80	-10–+80	-10–+80	-10–+80
Viton / resistencia química	❍	❍	❍	❍	❍	❍	❍	❍
Versiones resistentes a la corrosión	❍	❍	❍	❍	❍	❍	❍	❍
Carro móvil	❍	❍	❍	❍	❍	❍	❍	❍
Lubricación para velocidad lenta	❍	❍	❍	❍	❍	❍	❍	❍
Conexión dúplex / conexión múltiplex	X		❍	❍	❍	❍	a petición	a petición
Émbolos tándem	❍	❍	❍	❍	❍	❍	❍	❍
Cilindro básico								
F [N]	20	120	300	450	750	1200	1650	2400
M_x [Nm]	0,2	0,45	1,5	3	6	10	12	24
M_y [Nm]	1	4	15	30	60	115	200	360
M_z [Nm]	0,3	0,5	3	5	8	15	24	48
Basic Guide								
F [N]	X	X	590	850	1600	2000	X	X
M_x [Nm]	X	X	10	17	39	67	X	X
M_y [Nm]	X	X	28	43	110	165	X	X
M_z [Nm]	X	X	28	43	110	165	X	X
Slideline								
F [N]	X	325	675	925	1600	2000	2500	2500
M_x [Nm]	X	6	14	29	50	77	120	120
M_y [Nm]	X	11	34	60	110	180	260	260
M_z [Nm]	X	11	34	60	110	180	260	260
Proline								
F [N]	X	542	857	1171	2074	3111	X	X
M_x [Nm]	X	8	16	29	57	111	X	X
M_y [Nm]	X	12	39	73	158	249	X	X
M_z [Nm]	X	12	39	73	158	249	X	X
Powerslide								
F [N]	X	1400	1400-3000	1400-3000	3000	3000-4000	X	X
M_x [Nm]	X	14	14-65	20-65	65-90	90-140	X	X
M_y [Nm]	X	45	63-175	70-175	175-250	250-350	X	X
M_z [Nm]	X	45	63-175	70-175	175-250	250-350	X	X
Starline								
F [N]	X	1000	3100	3100	4000-7500	4000-7500	X	X
M_x [Nm]	X	15	50	62	150	210	X	X
M_y [Nm]	X	30	110	160	400	580	X	X
M_z [Nm]	X	30	110	160	400	580	X	X
– parada intermedia	X	❍	❍	❍	❍	❍	X	X

Polígono Industrial O Rebullón s/n. 36416 - Mos - España - rodavigo@rodavigo.com

Accionártelos	OSP-P10	OSP-P16	OSP-P25	OSP-P32	OSP-P40	OSP-P50	OSP-P63	OSP-P80
Guía KF								
F [N]	X	1000	3100	3100	4000-7100	4000-7500	X	X
M_x [Nm]	X	12	35	44	119	170	X	X
M_y [Nm]	X	25	90	133	346	480	X	X
M_z [Nm]	X	25	90	133	346	480	X	X
– parada intermedia	X	❍	❍	❍	❍	❍	X	X
Guía HD (versión para cargas pesadas)								
F [N]	X	X	6000	6000	15000	18000	X	X
Mx [Nm]	X	X	260	285	800	1100	X	X
My [Nm]	X	X	320	475	1100	1400	X	X
Mz [Nm]	X	X	320	475	1100	1400	X	
– parada intermedia	X	X	❍	❍	❍	❍	X	X
– Módulo de parada intermedia	X	X	❍	X	X	X	X	X
Freno activo								
Fuerza de sujeción 6 bar (superficie de frenado seca) [N]	X	X	350	590	900	1400	2170	4000
Slideline SL / Proline PL con frenos								
Freno activo								
SL Fuerza de sujeción 6 bar (superficie de frenado seca) [N]	X	X	325	545	835	1200	X	X
PL Fuerza de sujeción 6 bar (superficie de frenado seca) [N]	X	X	a petición	a petición	a petición	a petición	X	X
Freno pasivo Multibrake								
SL Fuerza de sujeción sin presión (superficie de frenado seca) [N]	X	X	470	790	1200	1870	2900	2900
PL Fuerza de sujeción sin presión (superficie de frenado seca) [N]	X	X	315	490	715	1100	–	–
Detector magnético								
Versiones con ranura en T	❍	❍	❍	❍	❍	❍	❍	❍
Versiones ATEX para zonas con riesgo de explosión Ex	❍	❍	❍	❍	❍	❍	❍	❍
Sistema de medición de recorrido								
SFI-plus inkremental	X	X	❍	❍	❍	❍	❍	❍
Válvulas integradas 3/2 WV NO VOE	X	X	❍	❍	❍	❍	a petición	a petición
Fijaciones								
Tapas de fijación / Fijación intermedia	❍	❍	❍	❍	❍	❍	❍	❍
Montaje inversor	X	❍	❍	❍	❍	❍	❍	❍
Posición intermedia del amortiguador	X	X	a petición	a petición	a petición	a petición	X	X
Elemento de sujeción / Guía con ranura en T	X	❍	❍	❍	❍	❍	❍/X	X
Modelos especiales								
Sistema neumático de amortiguación especial	X	a petición	a petición	a petición	a petición	a petición	X	X
Cilindro para salas blancas según DIN EN ISO 14644-1	X	❍	❍	❍	X	X	X	X
Cilindro long stroke (carrera max. 41 m)	X	X	X	X	X	❍	❍	❍
Versiones ATEX para zonas con riesgo de explosión Ex	❍	❍	❍	❍	❍	❍	❍	❍
Cilindro para movimientos sincronizados en sentido contrario	X	X	X	X	❍	X	X	X
Velocidad alta hasta 30 m/s	X	a petición	a petición	a petición	X	X	X	X

❑ = versión estándar
▲ = carreras más largas a petición
❊ = otros márgenes de temperatura a petición
❍ = opcional
X = aún no está en el programa

Reservado el derecho de efectuar modificaciones técnicas.

Polígono Industrial O Rebullón s/n. 36416 - Mos - España - rodavigo@rodavigo.com

Ejemplos

EJEMPLOS DE CONTROL PARA OSP-P

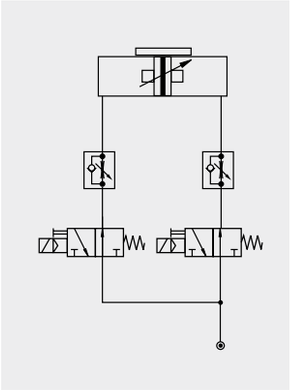

Ejemplo de activación para aplicaciones de fin de carrera y para arranque desde posiciones intermedias.

La activación del cilindro se realiza mediante dos válvulas de 3/2 vías (normalmente abiertas).
La velocidad puede ajustarse por separado en ambas direcciones.

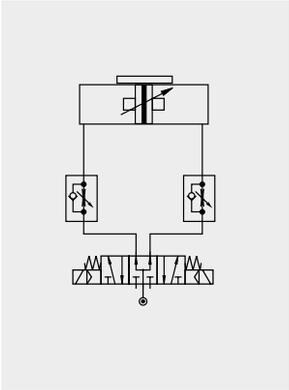

Ejemplo de activación para aplicaciones de fin de carrera y para arranque desde posiciones intermedias.

La activación se realiza mediante una válvula de 5/3 vías (posición central a presión).
La velocidad puede ajustarse por separado en ambas direcciones.

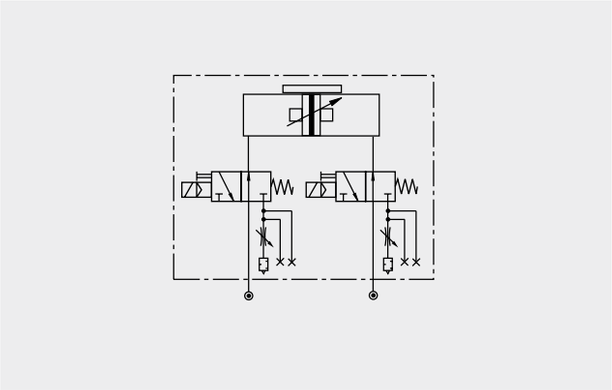

La opción “válvulas VOE integradas” para el cilindro OSP-P ofrece una activación óptima del cilindro.

Las válvulas VOE permiten el arranque preciso desde posiciones intermedias, donde son posibles las velocidades de émbolo uniformes más bajas.

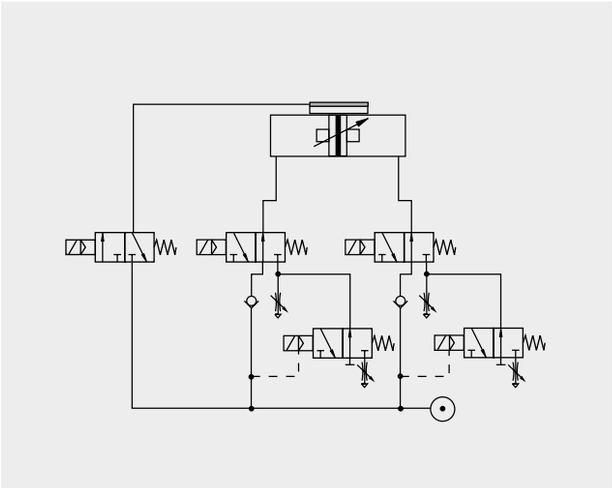

Control de avance rápido/ marcha lenta con freno neumático para posicionar con exactitud a altas velocidades.
Guías adicionales de 3/2 vías con estranguladores ajustables instaladas en la salida de aire de las válvulas de control estándar del cilindro permiten una segunda velocidad de desplazamiento del émbolo en cada dirección.
Al alcanzar la velocidad de marcha lenta se activa la válvula de freno.

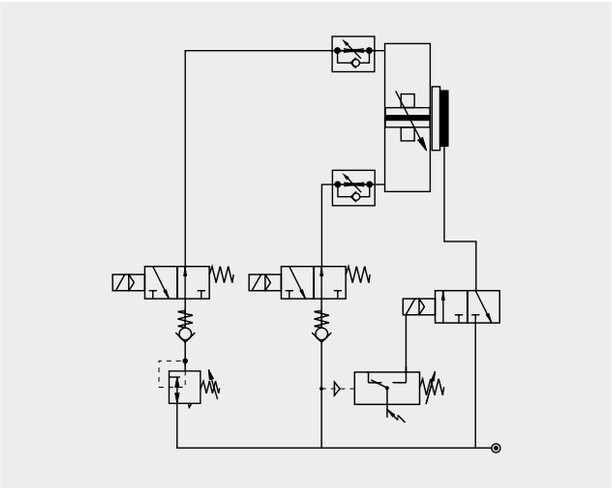

La combinación del cilindro OSP con el freno pasivo MULTIBRAKE en este ejemplo de control permite un posicionamiento exacto y ofrece seguridad en caso de fallo del suministro de aire comprimido.

Polígono Industrial O Rebullón s/n. 36416 - Mos - España - rodavigo@rodavigo.com

Ejemplos

EJEMPLOS DE APLICACIÓN PARA OSP-P

ORIGA SYSTEM PLUS: los accionamientos lineales sin vástago le ofrecen la máxima flexibilidad en el montaje.

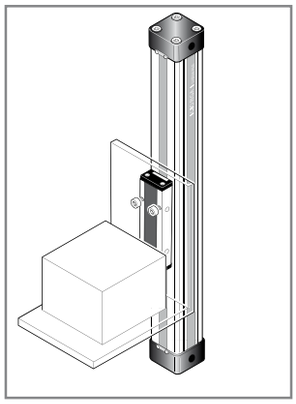

Gracias a la elevada capacidad de carga del émbolo, se pueden admitir altos momentos de flexión sin guías adicionales.

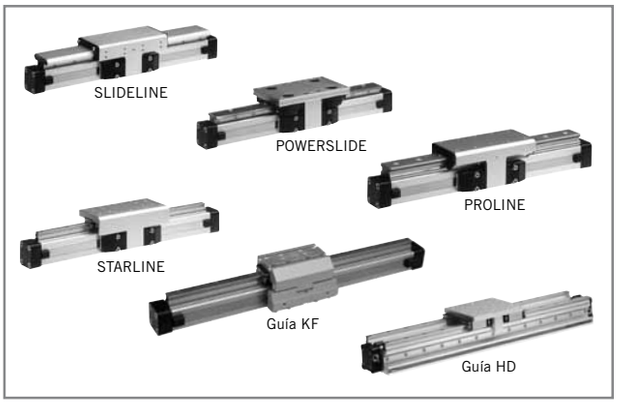

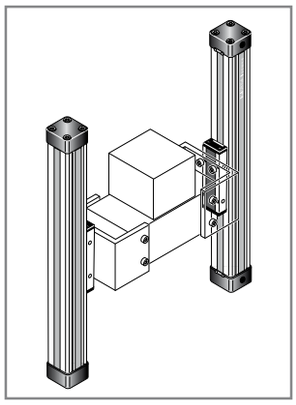

El concepto mecánico de OSP-P permite movimientos paralelos sincronizados de dos cilindros.

Las guías integradas ofrecen características de guía óptimas para aplicaciones que requieren el mayor rendimiento, sencillo montaje, dimensiones compactas y funcionamiento libre de mantenimiento.

Aprovechamiento óptimo del sistema mediante aplicación de combinaciones de cilindros multiaxiales

El carro móvil se utiliza para compensar las desviaciones de paralelismo en las guías externas.

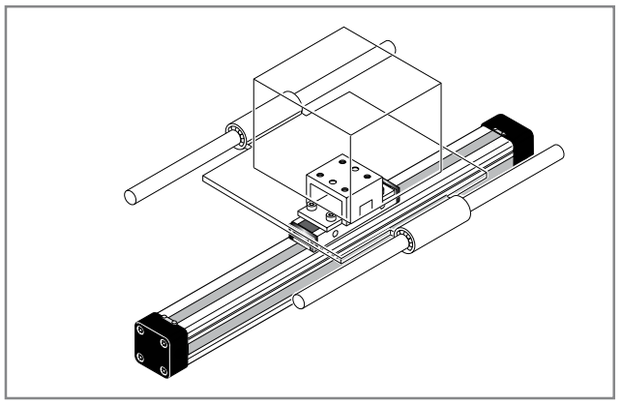

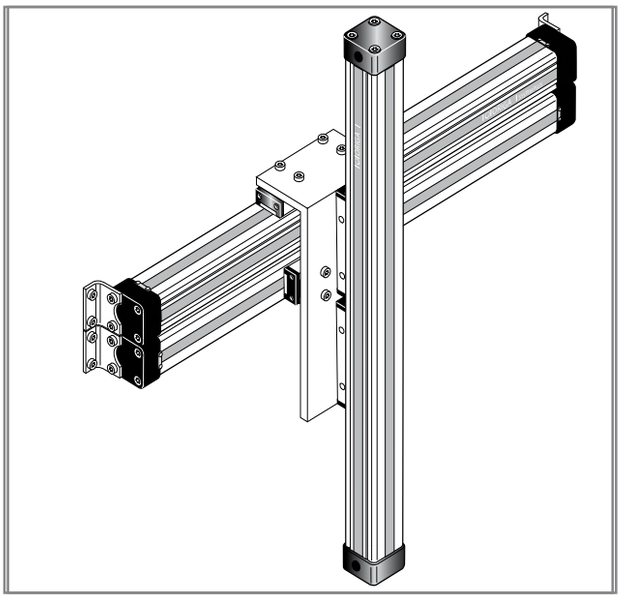

Para información más detallada e instrucciones de montaje diríjase a la persona de contacto competente de Parker Origa.

Reservado el derecho de efectuar modificaciones técnicas.

Polígono Industrial O Rebullón s/n. 36416 - Mos - España - rodavigo@rodavigo.com

La idea
del sistema
y componentes

ORIGA SYSTEM PLUS – UNA INNOVACIÓN CON BASE FIABLE

La consecuente generación de productos de nuevo desarrollo para accionamientos lineales se integra fácilmente y con precisión en cualquier construcción conforme a la función y con diseño atractivo.

NUEVO MÓDULO DE ACCIONAMIENTO LINEAL

Con la segunda generación de accionamientos lineales neumáticos, Parker Origa ofrece a los constructores una nueva “herramienta”.
El conocido cilindro ORIGA se ha desarrollado como un actuador lineal en combinación con un sistema de guías y un control de posicionamiento.
Éste constituye la base del nuevo sistema de accionamiento lineal de gran flexibilidad ORIGA SYSTEM PLUS.
Todas las demás funciones necesarias deben adaptarse como componentes modulares. Esta innovación sustituye las series anteriores.

RAÍLES DE MONTAJE EN 3 LADOS

Con esta variedad pueden alojarse todos los módulos de funciones, como guías, frenos, válvulas, detectores magnéticos, etc.
Así también se superan sin problema situaciones de instalación complicadas.

La idea del sistema de adaptación también ofrece la base ideal para complementos específicos del cliente.

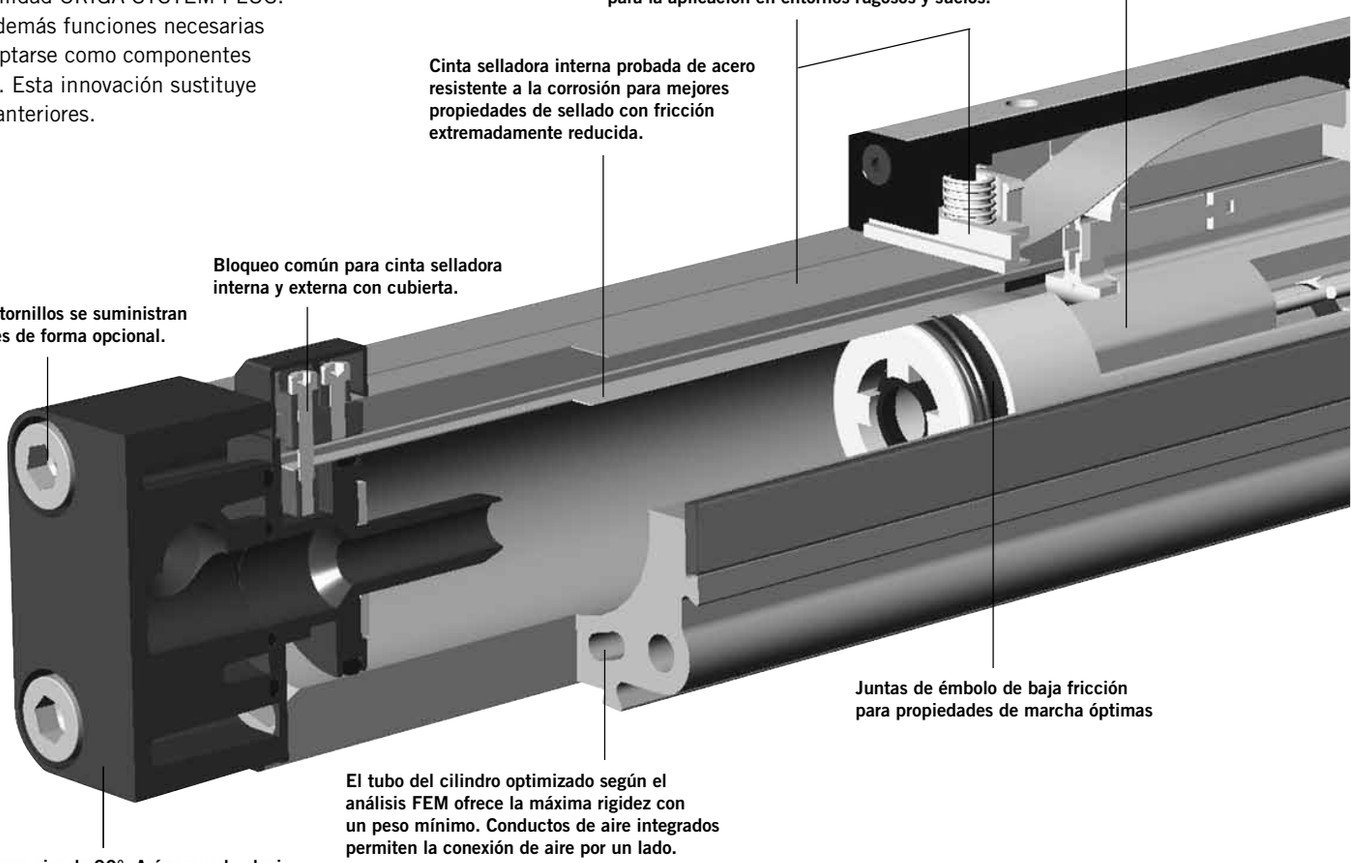

Versión para salas blancas
certificado según DIN EN ISO 14644-1

Cilindro sin vástago para movimientos
sincronizados en sentido contrario

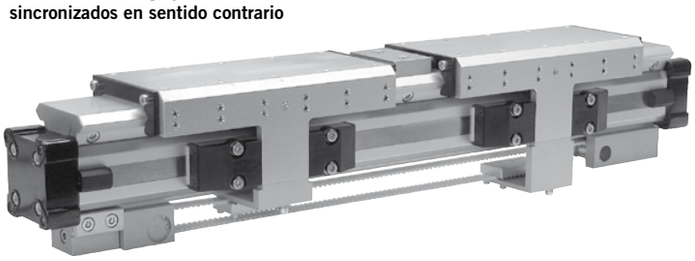

La nueva construcción de émbolos/
carros permite alturas de instalación
extremadamente bajas.

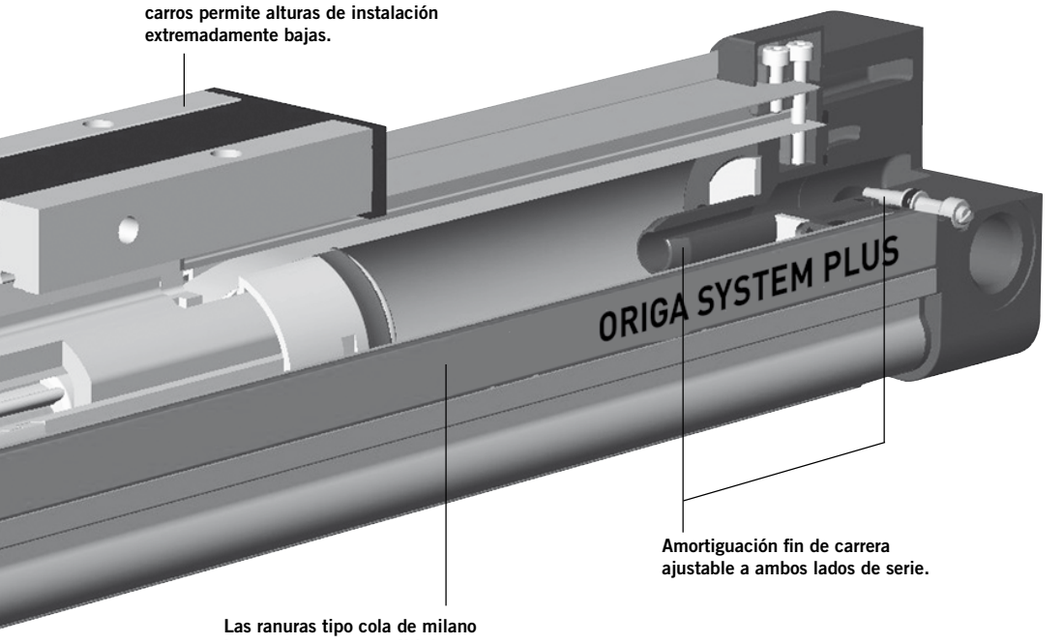

Amortiguación fin de carrera
ajustable a ambos lados de serie.

Las ranuras tipo cola de milano
integradas aportan múltiples
posibilidades de adaptación (guías,
detectores magnéticos, etc.) en el
mismo accionamiento.

Los componentes de sistemas
modulares se conectan fácilmente.

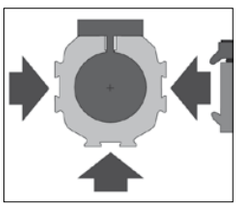

VÁLVULAS VOE INTEGRADAS
La solución compacta lista para conectar para la activación óptima del cilindro.

SENSOFLEX SFI-plus
Sistema de medición de recorrido incremental con resolución práctica

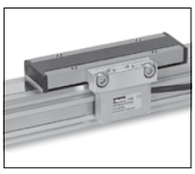

BASIC GUIDE
Compacta, guía deslizante robusta para cargas intermedias.

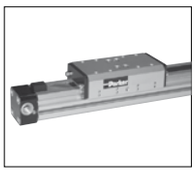

SLIDELINE
La combinación con la guía de deslizamiento es necesaria para cargas más altas.

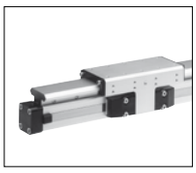

POWERSLIDE
Guía de precisión montada sobre cojinetes ade rodillos para movimiento uniforme o aceleración dinámica de masas más grandes.

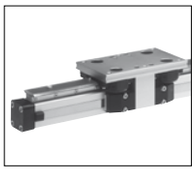

PROLINE
Guía de rodillos compacta de aluminio para cargas y velocidades elevadas.

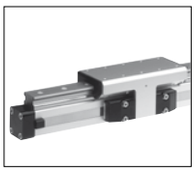

STARLINE
Guía de recirculación de bolas para cargas muy elevadas y gran precisión

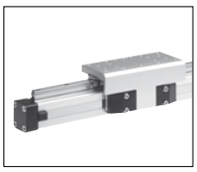

GUÍA KF
Guía de recirculación de bolas con las mismas medidas de conexión que FESTO tipo: DGPL-KF

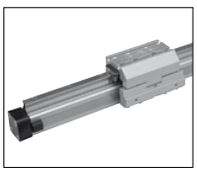

GUÍA PARA CARGAS PESADAS HD
Para las mayores cargas y precisión

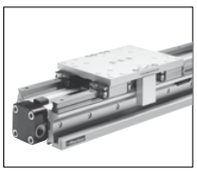

PARADA INTERMEDIA VS
La parada intermedia sirve para la limitación de carrera sencilla.

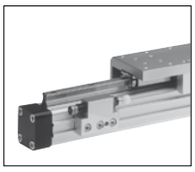

FRENO PASIVO
neumático con reacción automática a la caída de presión.

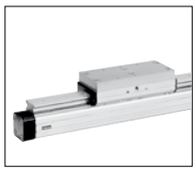

FRENO ACTIVO
neumático para alta precisión de la repetición y fuerza de sujeción adicional.

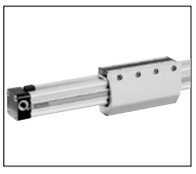

Los accesorios

VERSIONES Y ACCESORIOS
ADAPTACIÓN EN MUCHAS VARIANTES

SERIE OSP-P

VERSIONES ESTÁNDAR OSP-P10 hasta P80

Página 15-17

Carro estándar con guía propia interna. Tapa con conexión de aire con giro 4x90°.
Émbolos magnéticos de serie. Perfil tipo cola de milano para fijación de los accesorios y del cilindro.

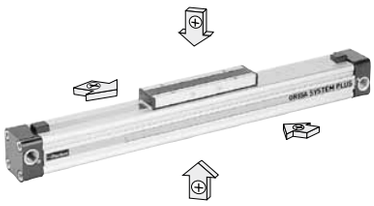

VERSIÓN LONG STROKE
Página 25-29

Para carreras extremadamente largas hasta 41 m máx.

OPCIONES DEL CILINDRO BÁSICO

VERSIÓN PARA SALAS BLANCAS
Página 31-34

Para la aplicación en salas blancas, certificado con el certificado IPA (según DIN EN ISO 14644-1).
La estructura constructiva especial de este accionamiento lineal permite la desviación de las emisiones técnicamente producidas.

VERSIÓN ATEX
Página 35-36
Para la aplicación en zonas con peligro de explosión.

VERSIÓN INOXIDABLE

Para la aplicación en entornos constantemente húmedos o mojados. Todos los tornillos del cilindro básico son de acero inoxidable, calidad A2 (nº material: 1.4301/1.4303).

VERSIÓN PARA VELOCIDAD LENTA

La lubricación con grasa especialmente adaptada garantiza un movimiento de émbolos especialmente lento, uniforme y sin sacudidas en un margen de velocidad de 0,005 a 0,2 m/s.
Versión para velocidad lenta en combinación con versión Viton® a petición. Es preferible el empleo de aire comprimido seco.

VERSIÓN VITON®

Aplicación en entornos con temperaturas elevadas o en áreas químicamente agresivas.
Todos los elementos de sellado son de Viton®.
Cintas selladoras: acero resistente a la corrosión

CONEXIÓN DE AIRE EN LA PARTE FRONTAL

Página 20

Para circunstancias especiales de instalación.

CONEXIÓN DE AIRE POR UN LADO

Página 21
Para conexión simplificada de la manguera y construcción compacta.

VÁLVULAS VOE INTEGRADAS

Página 22

La solución compacta lista para conectar para la activación óptima del cilindro.

CONEXIÓN DÚPLEX

Página 121

La conexión dúplex conecta dos cilindros OSP-P del mismo tamaño a una unidad compacta con alta densidad de potencia.

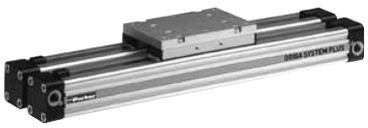

CONEXIÓN MÚLTIPLEX

Página 122

La conexión múltiplex sirve para la conexión de dos o más cilindros OSP-P del mismo tamaño.
La orientación del carro puede elegirse libremente.

Polígono Industrial O Rebullón s/n. 36416 - Mos - España - rodavigo@rodavigo.com

ACCESORIOS

DETECTOR MAGNÉTICO TIPO RST, EST

Página 123-129

Para la captación eléctrica de posiciones finales e intermedias, también en zonas con riesgo de explosión.

ELEMENTOS DE FIJACIÓN PARA OSP-P10 HASTA P80

CARRO MÓVIL

Página 103-104

Carro con compensación de tolerancia y de paralelismo para el accionamiento de guías lineales externas.

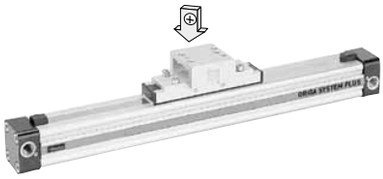

TAPA DE FIJACIÓN

Página 105

Para la fijación del cilindro en la parte frontal.

FIJACIÓN INTERMEDIA

Página 106

Como apoyo para cilindros grandes o para la fijación del cilindro en las ranuras tipo cola de milano.

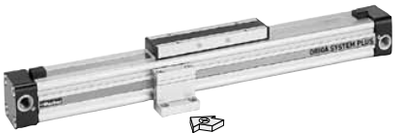

MONTAJE INVERSOR

Página 117

Carro adicional para el retorno de la salida de fuerza en el lado contrario, p. ej., en caso de ensuciamiento.

Reservado el derecho de efectuar modificaciones técnicas.

Polígono Industrial O Rebullón s/n. 36416 - Mos - España - rodavigo@rodavigo.com

OSP
ORIGA SYSTEM PLUS

Sistema de módulos adaptable

Origa System Plus – OSP– ofrece la posibilidad de adaptar distintas guías en el accionamiento lineal neumático.

Ventajas:

- recepción de cargas y pares elevados
- gran precisión
- buenas propiedades de marcha
- también es posible el montaje con posterioridad
- cualquier posición de montaje

Accionamiento lineal neumático Serie OSP - P

Diámetro del émbolo 10 – 80 mm

Véase hoja de datos
Página 15-24 (estándar)
Página 35, 36 (versión ATEX)

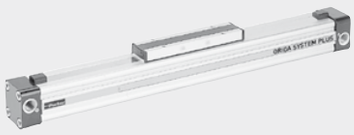

BASIC GUIDE
Compacta, guía deslizante robusta para cargas intermedias.

Diámetro del émbolo 25-50 mm

Véase hoja de datos
Página 39-45 (estándar)
Página 35, 36 (versión ATEX)

Guías

SLIDELINE
Guía de deslizamiento rentable para cargas intermedias.
De forma opcional, con freno activo o pasivo.

Diámetro del émbolo 16 – 80 mm

Véase hoja
Página 49-50 (estándar)
Página 35-36 (versión ATEX)

POWERSLIDE
Guía de rodillos para cargas pesadas y condiciones de aplicación rugosas.

Diámetro del émbolo 16 – 50 mm

Véase hoja
Página 53-57

PROLINE
Guía de rodillos compacta de aluminio para cargas y velocidades elevadas.
De forma opcional, con freno activo o pasivo.

Diámetro del émbolo 16 – 50 mm

Véase hoja
Página 59-61

STARLINE
Guía de recirculación de bolas para cargas muy elevadas y gran precisión

Diámetro del émbolo 16 – 50 mm

Véase hoja
Página 63-69

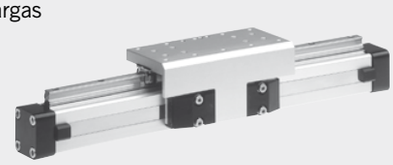

GUÍA KF
Guía de recirculación de bolas para cargas elevadas y gran precisión.
Las mismas dimensiones que FESTO DGPL-KF

Diámetro del émbolo 16 – 50 mm

Véase hoja
Página 71-77

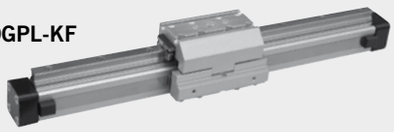

Guía HD (guía para cargas pesadas)
Guía de recirculación de bolas para las cargas más elevadas y la mayor precisión

Diámetro del émbolo 25 – 50 mm

Véase hoja
Página 79-86

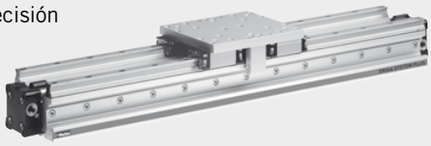

Tipo RST

El contacto se realiza con el tipo RST sin rebotes mediante un interruptor Reed mecánico encapsulado en vidrio.

Tipo EST

El contacto se realiza con el tipo EST con protección contra polaridad inversa, sin rebotes y sin desgaste mediante un interruptor electrónico. La salida está protegida contra cortocircuitos y es resistente a sacudidas y vibraciones.

Se puede pedir por separado un cable de conexión de 5 m con acoplamiento y extremo abierto.

Detector magnético RST y EST

Vida útil eléctrica, medidas de protección
Los detectores magnéticos son sensibles a cargas de corriente e inducciones demasiado altas. Con frecuencias de conmutación altas con cargas inductivas como relés, válvulas magnéticas o imanes elevadores, la vida útil se reduce considerablemente.

Con **cargas óhmicas y capacitivas** con alta corriente de conexión, como p. ej. bombillas, hay que conectar una resistencia de protección con la carga en la serie. Ésta también debe preverse para grandes longitudes de cable.

Al conectar cargas inductivas, como relés, válvulas magnéticas e imanes elevadores, aparecen crestas de tensión (transientes) que deben contenerse mediante diodos de protección, circuitos RC o varistores.

Ejemplos de conexión:
Carga con circuitos protectores
(a) Resistencia adicional para bombillas
(b) Diodo de rueda libre en inductividad
(c) Varistor en inductividad
(d) Elemento RC con inductividad

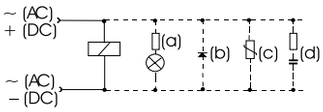

Los circuitos protectores externos para el tipo EST normalmente no son necesarios.

Conexión eléctrica: cable Tipo RST-K

Reed, dos hilos

Contacto (normalmente cerrado)

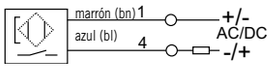

Contacto (normalmente abierto)

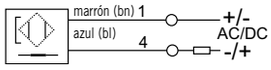

Conexión eléctrica: cable Tipo EST-K

PNP Tres hilos

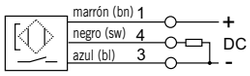

Conexión eléctrica: enchufe Tipo RST-S

Reed, dos hilos

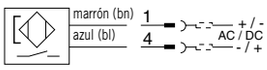

Tipo EST-S

PNP Tres hilos

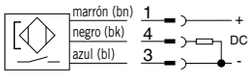

Dimensiones [mm] - Tipo RST-K, EST-K - Serie P8S-G

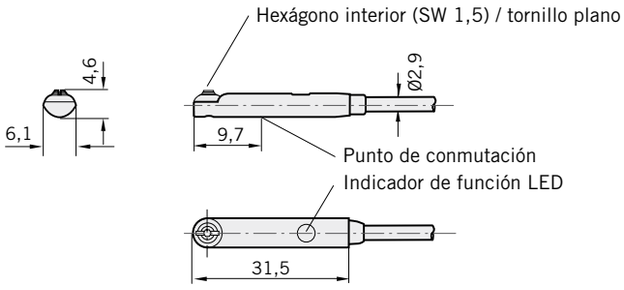

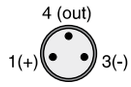

Asignación de PIN (vista superior) según DIN EN 50044

P8S-G- Cable con extremo libre

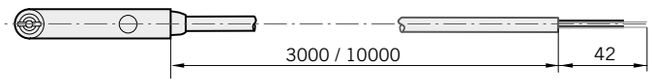

P8S-G- con clavija M8 snap in

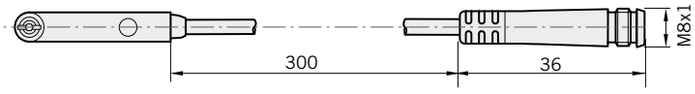

P8S-G- con clavija M8 y tuerca de unión

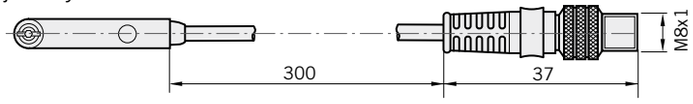

Notas para la instalación Tipo RST / EST detector magnético Serie P8S-G

Dimensiones del adaptador para detector magnético RST/EST Serie P8S-G

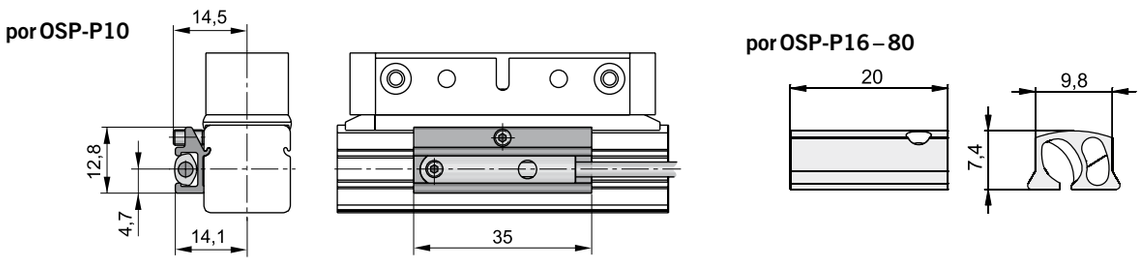

Nota para OSP-P10: El interruptor magnético no se puede montar frente al carro.

Posible posición de montaje del interruptor magnético de ranura en T P8S-G en el tubo perfilado de la Basic Guide

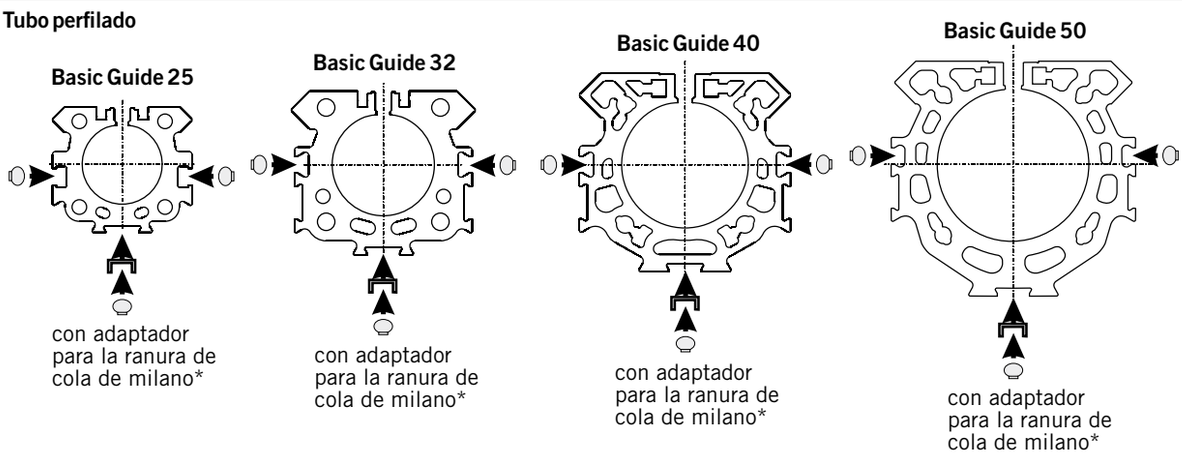

* El adaptador se incluye en el volumen de suministro del interruptor magnético de ranura en T P8S-G.

Dimensiones para interruptor magnético de ranura en T P8S-G con adaptador en tubo perfilado Basic Guide 25 - 50

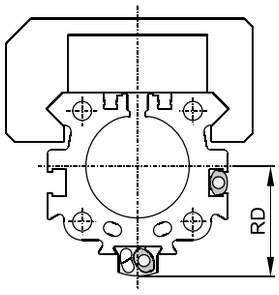

Serie	Dimensiones [mm] RD
OSPP-BG25	27
OSPP-BG32	33,5
OSPP-BG40	39
OSPP-BG50	48

Reservado el derecho de efectuar modificaciones técnicas.

Datos para el pedido			
Serie	Tensión	**Tipo**	**Pedido n.º**
Detector magnético, contacto Reed, contacto normalmente abierto Indicación diodo luminoso, cable 3 m	10-30 V CA/CC	**RST-K**	**P8S-GRFAX**
Detector magnético, contacto Reed, contacto normalmente abierto Indicación diodo luminoso, cable 10 m	10-30 V CA/CC	**RST-K**	**P8S-GRFDX**
Detector magnético, contacto de lengüeta, normalmente abierto, conector de rosca M8, indicador LED, cable de 0,3 m	10-30 V CA/CC	**RST-S**	**P8S-GRCHX**
Detector magnético, contacto Reed, contacto normalmente cerrado Cable 10 m	10-30 V CA/CC	**RST-K**	**P8S-GEFRX**
Detector magnético, electrónico, PNP Indicación diodo luminoso, cable 3 m	10-30 V DC	**EST-K**	**P8S-GPFAX**
Detector magnético, electrónico, PNP Indicación diodo luminoso, cable 10 m	10-30 V DC	**EST-K**	**P8S-GPFDX**
Detector magnético, electrónico, PNP, conector de rosca M8, indicador LED, cable de 0,3 m	10-30 V DC	**EST-S**	**P8S-GPCHX**

Volumen de suministro: 1 detector magnético, 1 adaptador para fijación en ranura tipo cola de milano (OSP-P16 hasta OSP-P80)
Nota: En caso de utilizar interruptores magnéticos de ranura en T para OSP-P10 pedir el adaptador con el n.º de pedido 8872FIL.

Accesorios		
Serie	**Tipo**	**Pedido n.º**
Cable de conexión M8; 2,5 m sin tuerca de unión	**KS 25**	**KY 3240**
Cable de conexión M8; 5,0 m sin tuerca de unión	**KS 50**	**KY 3241**
Cable de conexión M8; 10,0 m sin tuerca de unión	**KS 100**	**KY 3140**
Cable de conexión M8; 2,5 m con tuerca de unión	**KSG 25**	**KC 3102**
Cable de conexión M8; 5,0 m con tuerca de unión	**KSG 50**	**KC 3104**
Adaptador para interruptor magnético RST/EST – para OSP-P10	**HMTP010**	**8872FIL**
Adaptador ranura tipo cola de milano (Embalaje: 10 unidades)		**KL 3333**